FADECO
www.fadeco.es

fabricante de contenedores

alimentación Construcción Industria Transporte

ATUNERO
DESMONTABLE

El contenedor está galvanizado en caliente bajo norma UNE en ISO 1461/99.

Las entradas de carretilla están a la misma altura con lo que se gana en la estiba al tener más espacio entre contenedores.

Muy fácil montaje, diseñado para ser montado sin posibilidad de error, en muy poco tiempo. (10 minutos).

El espesor mínimo utilizado es de 2 mm con lo que se garantiza una gran resistencia estructural.

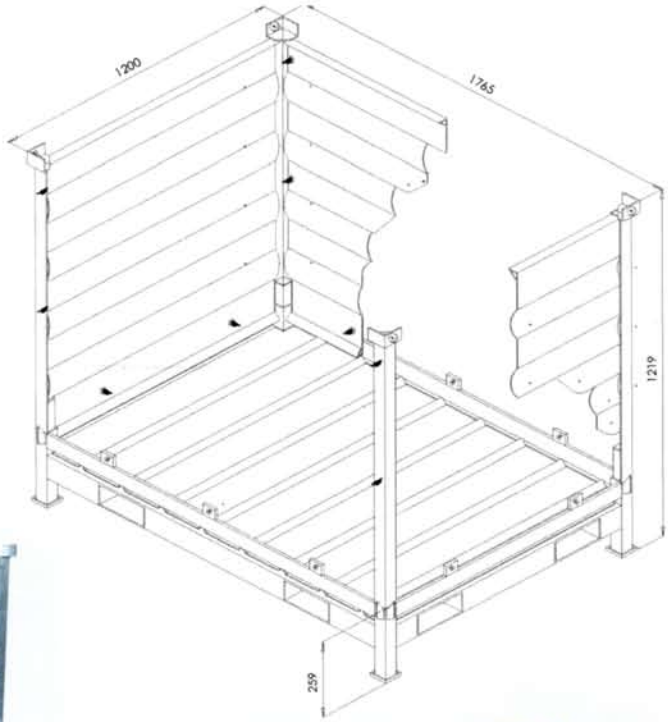

Desmontado se consigue una máxima capacidad en estiba ya que los laterales van entre una base y otra.

La base es tan resistente como la del atunero fijo al ser de una sola pieza.

Pol. Ind.JUNDIZ, C/Zuazobidea, 12 • Tel. **945 29 04 08** • Fax: **945 29 05 87**
E-mail: fadeco@fadeco.es • Web: www.fadeco.es
01015 VITORIA - (ALAVA)

Certificación Nº 87.494 Cert. Nº 01.0798-0